joint system®

handling & packaging

#10

cuscini gonfiabili per trasporto

L'elevata qualità delle materie prime associata a processi produttivi tecnologicamente avanzati, permettono la realizzazione di cuscini estremamente resistenti. Perfetti per assicurare i carichi via terra e via mare rispettando l'ambiente. Sicu ri, affidabili, economici.

Cuscini gonfiabili per trasporto

Ci sono molti vantaggi tangibili connessi con l'uso dei nostri cuscini gonfiabili. Grazie a questi riempitivi degli spazi vuoti tra le merci, il carico è sicuro e protetto: niente danni, niente reclami, nessun risarcimento danni!
Si adattano a tutti i tipi di carico e di trasporto, rappresentando una soluzione semplice, facile da maneggiare ed economicamente vantaggiosa. I cuscini fermacarico sono i**ndicati quando insorgono problemi relativi a**:
- spazio vuoto tra il carico
- carico instabile
- il sistema di ancoraggio crea danni
- pericolo di urti

Una perfetta protezione del carico, via terra e via mare

Il rapido sviluppo del commercio internazionale ha aumentato le necessità di proteggere il carico e salvaguardare le merci, e pone alle aziende il problema di come affrontarle. L'obiettivo primario è evitare costosi danni durante il trasporto in modo facile, veloce e rispettoso dell'ambiente. **petband®** offre una vasta gamma di soluzioni all'avanguardia per la protezione del vostro carico e per la sua messa in sicurezza durante il trasporto. Il prodotto principale per la stabilizzazione del carico è sicuramente il cuscino gonfiabile: **petband®BAG**. In caso di frenate brusche, terreno irregolare, svolte improvvise, il carico a bordo del camion, vagone ferroviario o della nave non deve spostarsi. Nella maggior parte dei casi, però, non è così semplice assicurare le merci in modo adeguato, a causa della conformazione del piano di carico. Ecco perché oggi i cuscini gonfiabili per trasporto **petband®BAG** sono parte integrante dell'equipaggiamento standard di ogni **trasportatore professionista**. I cuscini gonfiabili per trasporto sono facilissimi da usare. E' sufficiente inserire uno o più cuscini negli spazi vuoti e gonfiarli attraverso l'apposita valvola: una volta raggiunta la pressione ottimale, il cuscino immobilizzerà il carico, proteggendolo da urti o spostamenti originati da sobbalzi o da movimenti bruschi.

Cuscini gonfiabili per trasporto petband®BAGS

petband®BAG in plastica PP

La camera d'aria interna garantisce la densità. Il sacco esterno è realizzato in polipropilene per garantire elevata tolleranza alla pressione: più spessore (grammatura) = più resistenza; é, inoltre, resistente all'azione dei solventi chimici, sostanze caustiche e acidi.Il cuscino petband®BAG in plastica PP è completamente realizzato in polietilene, caratteristica che lo rende estremamente facile da smaltire e riciclare.

petband®BAG in carta kraft

cuscini gonfiabili per trasporto in carta sono costituiti da tre componenti. Il primo componente è la camera d'aria interna (Inliner), responsabile della densità. Il secondo componente è il sacco esterno in uno o più strati di carta kraft, responsabile della forza di resistenza alla pressione: più strati = più resistenza. Il terzo componente è la nostra valvola a chiusura automatica che garantisce un facile e comodo riempimento.

Tutti i petband®BAG sono equipaggiati con valvola brevettata, con chiusura di sicurezza a tappo, che permette di gonfiare e sgonfiare il cuscino molte volte in modo semplice e veloce.

dimensioni cuscini e spazio riempibile

larghezza	lunghezza	spazio
60 cm	90 / 120 / 150 / 180	30 cm
90 cm	90 / 120 / 150 / 170 / 180 / 210 / 225 / 240 / 275 120 / 150 /	40 cm
120 cm	180 / 210 / 220 / 225 / 240 / 275	50 cm
150 cm	150 / 180 / 225 / 240	60 cm

Non esitate a contattare il nostro consulente per determinare quale petband®BAG è idoneo al vostro metodo di trasporto, ai vostri prodotti e ai loro viaggi. Telefonate allo 011 9572954.

Forze a seconda dei vari movimenti

1.0 G indica il peso dei carichi. Le forze possono superare notevolmente questa grandezza causa delle varie sollecitazioni del mezzo di trasporto.

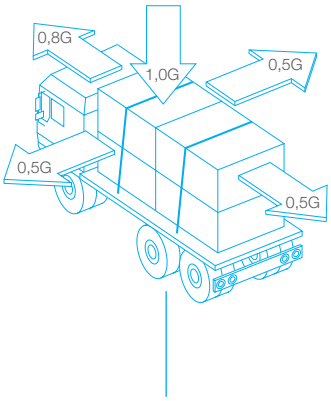

Nel trasporto via camion è necessario assicurare il carico per il 100% del suo peso.

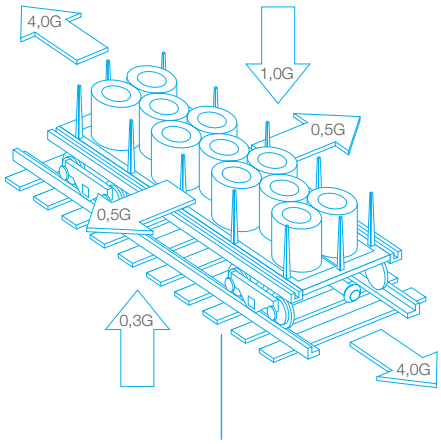

Forze estreme sono generate durante il trasporto per ferrovia: il carico deve essere assicurato per 4 volte il suo peso.

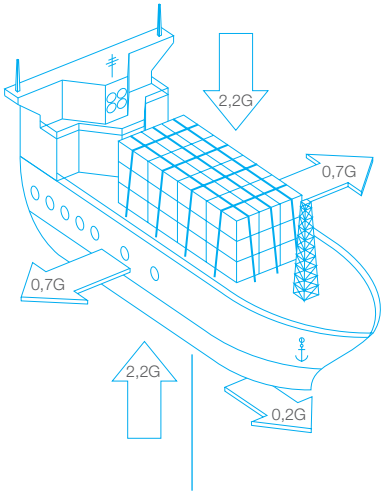

Quando la merce viene spedita via nave è necessario assicurarla per 2.2 volte il suo peso.

Conseguenze di un ancoraggio incorretto

Quando le merci sono trasportate, le accelerazioni e le frenate insieme alla forza centrifuga o le vibrazioni generano forze quasi uguali al peso del carico. Questo può causare lo spostamento del carico con conseguente danno e incidente. Per esempio, il carico potrebbe uscire dalla parte frontale dell'automezzo e ferire gravemente l'autista. E' anche pericoloso scaricare merce che si è spostata durante il trasporto. Spesso il carico cade anche dal veicolo e causa incidenti alle auto o alle persone circostanti. Anche la merce stessa si danneggia a causa di un ancoraggio incorretto. Solo in Italia questi danni ammontano a centinaia di milioni di euro l'anno. Si stima che carichi non perfettamente assicurati siano la causa del 20% d'incidenti tra i trasporti pesanti.

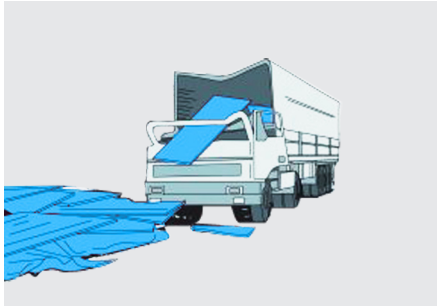

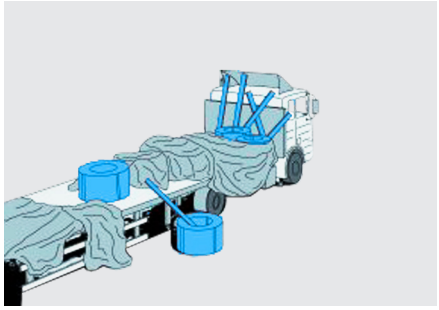

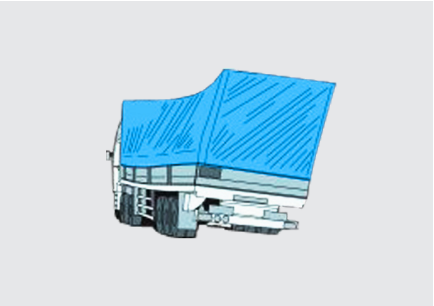

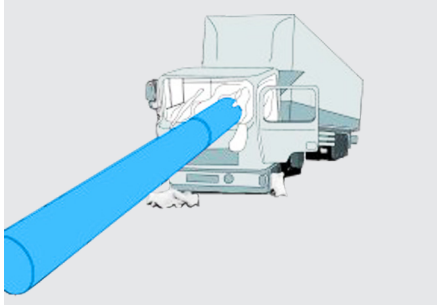

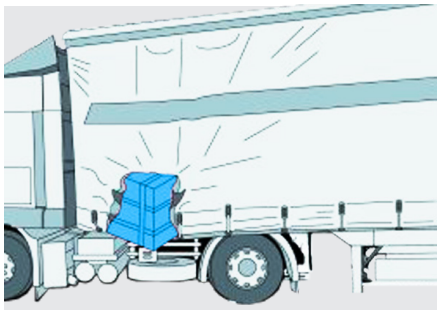

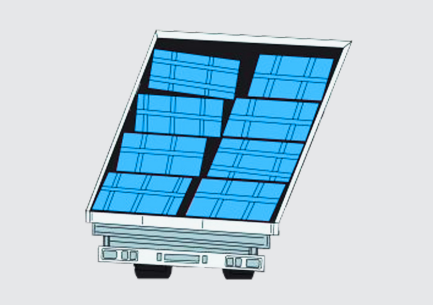

petband®BAG in plastica PP

Il cuscino petband®BAG in plastica PP è completamente realizzato in polietilene, caratteristica che lo rende estremamente facile da smaltire e riciclare.

Materiale: Lo strato esterno è realizzato con un robusto tessuto in PP che gli consente di rimanere stabile grazie all'alto coefficiente di attrito. Resiste all'acqua, all'umidità, alla muffa ed ai principali prodotti chimici. All'interno presente una camera d'aria realizzata in PE coestruso che assicura una perfetta tenuta d'aria. Grazie aila qualità dei prodotti utilizzati tutti i cuscini petband® possono essere riutilizzati più volte.

Tipi di grammatura e relativa pressione di lavoro

livello	tipologia	grammatura	pressione raccomandata	pressione massima	pressione allo scoppio
livello 0	medium standard	90 PP	5 kpa - 0,05 bar	18 kpa - 0,18 bar	54 kpa - 0,54 bar
livello 1	standard	90 PP	5 kpa - 0,05 bar	20 kpa - 0,2 bar	60 kpa - 0,6 bar
livello 2	heavy duty	150 PP	10 kpa - 0,1 bar	40 kpa - 0,4 bar	80 kpa - 0,8 bar
livello 4	super heavy duty	200 PP	40 kpa - 0,4 bar	60 kpa - 0,6 bar	120 kpa - 1,2 bar

valvola: valvola brevettata, con chiusura di sicurezza a tappo, che permette di gonfiare e sgonfiare il cuscino molte volte in modo semplice e veloce.

utilizzo: Il sacco gonfiabile è usato per proteggere il carico, quando questo è trasportato via mare, in container, via terra o tramite ferrovia. Il cuscino viene posizionato sgonfio tra gli spazi lasciati dalle merci e gonfiato con aria compressa. Il sacco va gonfiato facendo attenzione a non danneggiare il carico, rispettando i livelli di pressione raccomandata. A questo punto il carico è messo in sicurezza. E' sufficiente aprire la va valvola per sgonfiare il cuscino. Il sacco può essere utilizzato con tutte le condizioni climatiche.

resistenza del cuscino fermacarico: la portata massima a cui il cuscino può essere sottoposto dipende innanzitutto dalla grammatura con cui è prodotto e dallo spessore della camera d'aria interna e poi dalle sue misure e dall'ampiezza dello spazio tra le merci. A titolo esemplificativo guardanto la tebella qui a fianco relativa ai cuscini di livello 1 e cioè i petband®BAG PP 90 con uno spazio da riempire di 10 cm il cuscino gonfiabile 120 x 180 ha una portata massima di 10,9 ton.

Resistenza del cuscino - portata massima (livello 1)

dimensioni	60 x 120	90 x 120	120 x 120	120 x 180
10 cm	3.2 ton	5.5 ton	6.9 ton	10,9 ton
20 cm	1,5 ton	3.1 ton	4.1 ton	6.9 ton
45 cm			1,9 ton	2.9 ton
spazio max	30 cm	40 cm	50 cm	50 cm

gonfiaggio: per un corretto gonfiaggio dei petband®BAG si raccomanda l'uso delle nostre pistole progettate appositamente per la valvola MEGAFLOW che consente di riempire i cuscini nel modo più rapido.

petband®BAG in carta Krakt

Il cuscino petband®BAG in carta Kraft, resistenti oltre il 90% di umidità relativa (UR) a 60°C

Materiale: La forza di un airbag in carta kraft dipende dallo spessore del materiale esterno e dal numero di strati. La carta Kraft è semiestensibile con un assorbimento dell'energia di trazione molto elevato e con un alto coefficiente di attrito che permette al sacco in carta di rimanere stabile durante il trasporto. All'interno presente una camera d'aria realizzata in PE coestruso che assicura una perfetta tenuta d'aria. Grazie aila qualità dei prodotti utilizzati tutti i cuscini petband® possono essere riutilizzati più volte.

Tipi di grammatura e relativa pressione di lavoro

livello	tipologia	strati	pressione raccomandata	pressione massima	pressione allo scoppio
livello 0	medium standard	2 ply	5 kpa - 0,05 bar	18 kpa - 0,18 bar	54 kpa - 0,54 bar
livello 1	standard	2 ply	5 kpa - 0,05 bar	20 kpa - 0,2 bar	60 kpa - 0,6 bar
livello 2	heavy duty	4 ply	10 kpa - 0,1 bar	40 kpa - 0,4 bar	80 kpa - 0,8 bar
livello 4	super heavy duty	6 ply	40 kpa - 0,4 bar	60 kpa - 0,6 bar	120 kpa - 1,2 bar

valvola: valvola brevettata, con chiusura di sicurezza a tappo, che permette di gonfiare e sgonfiare il cuscino molte volte in modo semplice e veloce.

utilizzo: Il sacco gonfiabile è usato per proteggere il carico, quando questo è trasportato via mare, in container, via terra o tramite ferrovia. Il cuscino viene posizionato sgonfio tra gli spazi lasciati dalle merci e gonfiato con aria compressa. Il sacco va gonfiato facendo attenzione a non danneggiare il carico, rispettando i livelli di pressione raccomandata. A questo punto il carico è messo in sicurezza. E' sufficiente aprire la va valvola per sgonfiare il cuscino. Il sacco può essere utilizzato con tutte le condizioni climatiche.

resistenza del cuscino fermacarico: la portata massima a cui il cuscino può essere sottoposto dipende innanzitutto dagli strati di carta con cui è prodotto e dallo spessore della camera d'aria interna e poi dalle sue misure e dall'ampiezza dello spazio tra le merci. A titolo esemplificativo guardando la tabella qui a fianco relativa ai cuscini di livello 1 e cioè i petband®BAG in carta 2 ply (livello1) con uno spazio da riempire di 10 cm il cuscino gonfiabile 120 x 180 ha una portata massima di 10,9 ton.

Resistenza del cuscino - portata massima (livello 1)

dimensioni	60 x 120	90 x 120	120 x 120	120 x 180
10 cm	3.2 ton	5.5 ton	6.9 ton	10,9 ton
20 cm	1,5 ton	3.1 ton	4.1 ton	6.9 ton
45 cm			1,9 ton	2.9 ton
spazio max	30 cm	40 cm	50 cm	50 cm

gonfiaggio: per un corretto gonfiaggio dei petband®BAG si raccomanda l'uso delle nostre pistole progettate appositamente per la valvola MEGAFLOW che consente di riempire i cuscini nel modo più rapido.

joint system
via volvera 123
10090 bruino torino italy
t +39 011 957 29 54
f +39 011 908 42 94
p iva / c f 07038280017

info@jointsystem.com