joint system®
handling & packaging

petband®

reggiature e legature facili, resistenti ed economiche. L'alternativa alla reggetta in acciaio e plastica, alle funi, alle corde, al filo di ferro e alle cinghie.

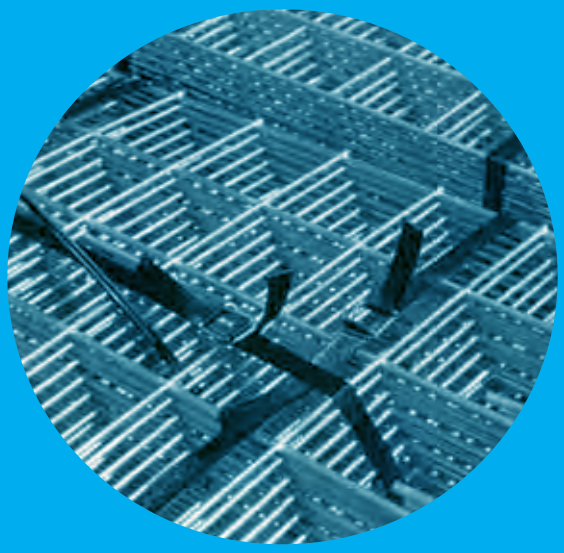

alte performance / affidabilità

petband®
via volvera 123
10090 bruino torino italy
t +39 011 957 29 54
f +39 011 908 42 94
p iva / c f 07038280017

info@petband.it

resistente come l'acciaio

Diverse misure e tipologie da 300 a 2000 daN In poliestere altamente resistente alla rottura.

legare, serarre fissare

Petband fasce composte in fili di poliestere paralleli, che sono aggregati attraverso materia plastica per estrusione.

sicurezza nel trasporo

È indifferente se incontra spigoli, curvature, angoli o corpi irregolari: petband si adatta sempre e tiene unita la merce durante il trasporto in modo sicuro fino a destinazione.

sistema petband

Petband è una speciale reggetta in poliestere tessuto forte e resistente come l'acciaio. Garantisce un ottimo allungamento, una buona flessibilità e facilità di utilizzo. È applicata con l'ausilio di un leggero apparecchio tensionatore facile da usare, rimane alla tensione voluta grazie ad una fibbia di acciaio zincato.

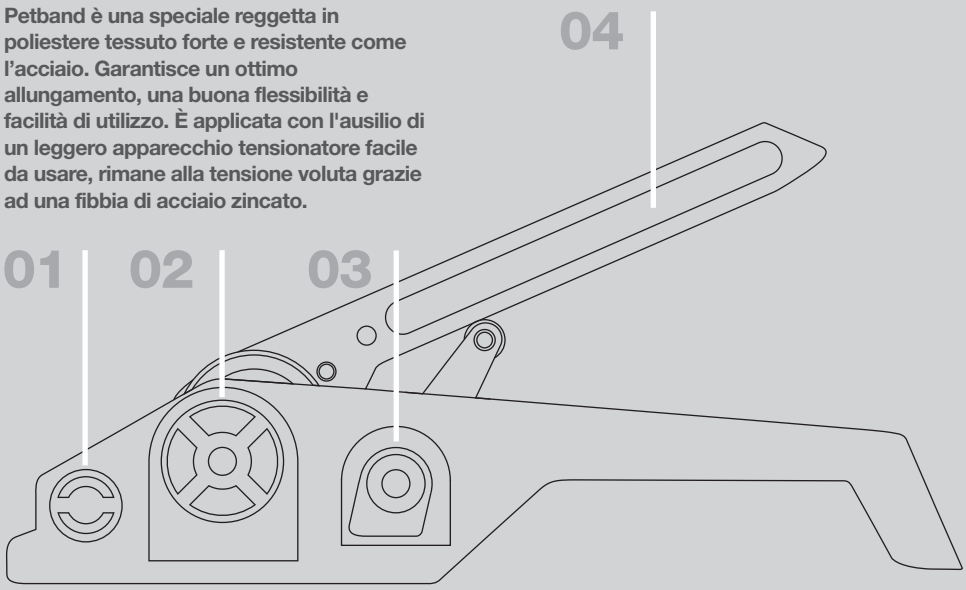

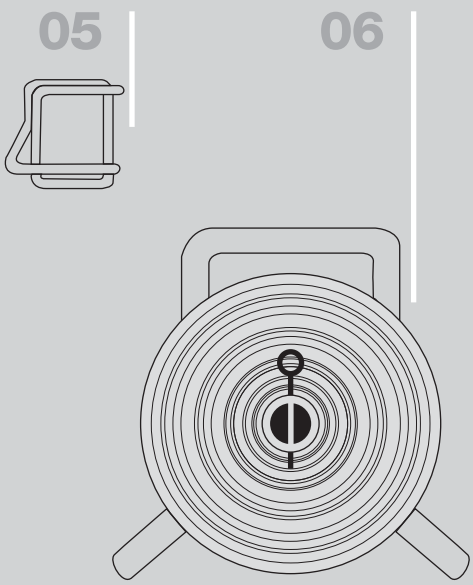

tenditore

Attrezzo leggero con funzionamento semplice, idoneo per applicazioni orizzontali e verticali.

01
Cesoia: taglia il petband® spingendo la leva verso il basso.

02
Cricchetto: tende la reggetta l'azionamento avviene posizionando la leva verso l'alto.

03
Piedino: blocca la reggia. Per aprirlo spingere la leva verso il basso.

04
Leva doppia funzione: posizionata verso il basso apre il piede e taglia la reggia, verso l'alto aziona il cricchetto di trazione.

la fibbia

La fibbia, prodotta con acciaio speciale, è progettata in modo da assicurare maggiormente la chiusura quanto maggiore è la trazione.

05
la fibbia di facile applicazione permette il tensionamento in ogni situazione.

il carrello

Pensato per avere la reggetta in tessuto petband sempre in ordine.

06
Il dispensatore è dotato di cassetto porta tenditore e porta fibbie. Può essere fisso o con ruote.

utilizzo

Passare il petband® sotto il pacco da reggettare.

01

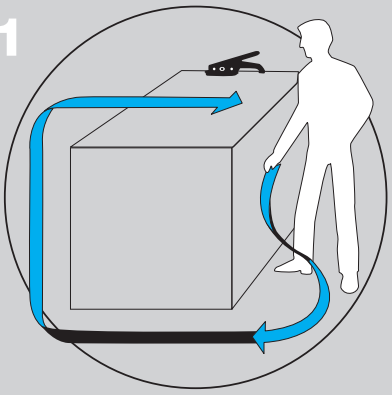

Tenere la fibbia a sinistra dall'"orecchio"e inserirvi la reggetta in tessutom, svolgere il petband® in quantità necessaria per reggettare il pacco.

02

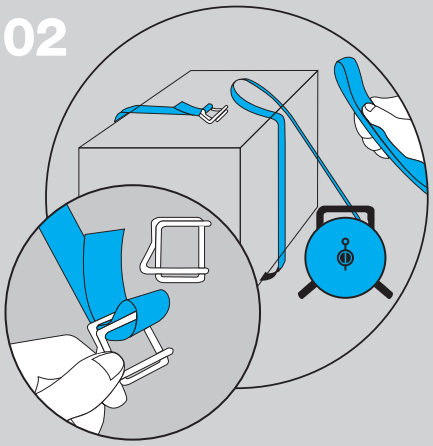

Passare il petband® all'interno della fibbia formando un occhiello, infilare l'occhiello lateralmente incastrandolo nella parte libera della fibbia.

03

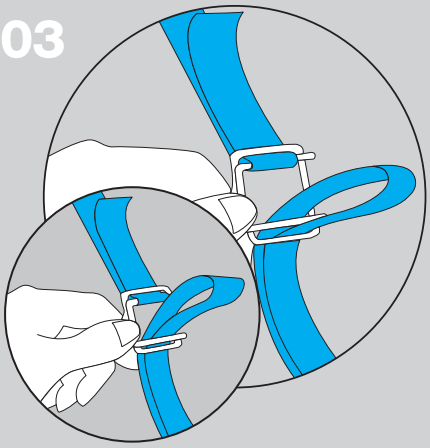

Prendere il tenditore ed abbassare la leva, per sollevare il piedino di tenuta, ed inserire la reggetta inferiore sotto il piedino e sotto la cesoia. Rilasciare la leva. Distanza dalla fibbia circa 20 cm.

04

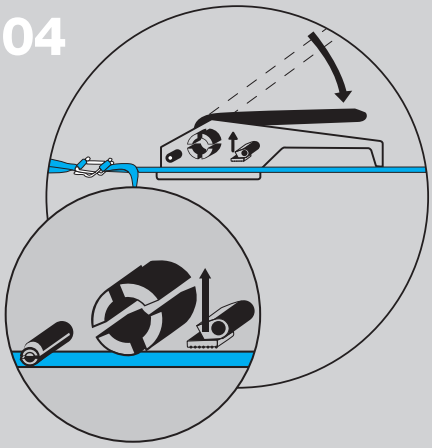

Inserire la reggetta superiore prima nella cesoia e poi sul cricchetto e ruotare la leva in avanti per azionare il cricchetto. Continuare con il tensionamento.

05

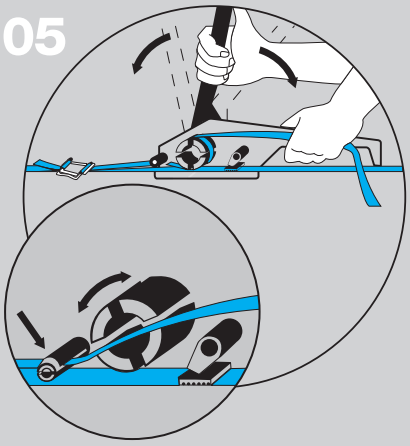

Una volta raggiunta la tensione desiderata tagliare la reggia premendo con forza sulla leva verso il basso e sfilare l'apparecchio ruotandolo verso destra.

06

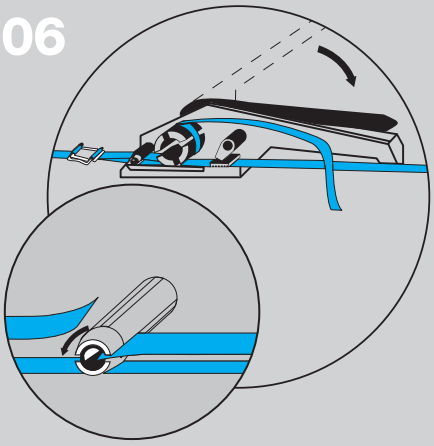

guarda il video VIDEO

petband®
via volvera 123
10090 bruino torino italy
t +39 011 957 29 54
f +39 011 908 42 94
p iva / c f 07038280017

info@petband.it